いかなる場所にも信頼の品質“SGジョイント”

SMOOTH, SPEEDY & FLEXIBLE

JOINT

Volume 16

SHOEI GOM CO.,LTD.

株式会社 松栄ゴム

会社概要

社名	株式会社　松栄ゴム（SHOEI GOM CO., LTD.）
登録番号	T8010601023028
所在地	〒104-0045　東京都中央区築地７－４－１　内田ビル
資本金	1,000 万円
設立	昭和 49 年 10 月
TEL. FAX.	TEL.03-6260-6555　FAX.03-6260-6556
E-mail	info@shoeigom.co.jp
商標	（SG マーク）

■事業内容

・建築および、建築設備用ゴム製品の立案、設計、製造、販売
・工業用ゴム製品の製造販売
・製品付属品の販売

■企業理念

「お客様の声をかたちに、無くてはならない存在になる」を使命に社会に貢献してまいります。

■行動指針

日々活動の中で何が必要とされているのか、何ができるのかを考えながら行動していけば、
自ずと未来へ繋がっていきます。既成概念にとらわれず、新しい事に前向きに取り組み、
松栄ゴムにできることを広げて進んで行きます。

■社会的責任

近年、企業としての営業活動のなかで社会的責任を求められています。
私たち松栄ゴムは以下の事に重きを置いて日々活動に取り組んでいます。

・人権の尊重・・・雇用差別禁止、ハラスメントの禁止
・労働基準法の遵守・・・強制労働の禁止、未成年者の保護、上限労働時間厳守
・労働環境の整備・・・安全で衛生的な職場環境の提供
・環境問題・・・ごみの排出を減らす
・公正な事業活動・・・汚職の禁止、公正な競争、反社会的勢力との接触・取引の禁止
・情報・財産の保護・・・個人情報、知的財産の保護

■環境問題への取組みについて

・資源の無駄使いを無くす
　電気、水道使用時の ON・OFF をこまめに行う
・ゴミの排出削減
　使用可能な物、廃棄する物を再確認する
・リサイクルの推進
　梱包資材を中心に再利用率を上げる
・温室効果ガス排出の少ない移動手段の利用
　公共交通機関の積極的利用、自転車の利用をする
・ゴミの分別、ペットボトルキャップの寄付
　ゴミの分別の徹底。ペットボトルラベルとキャップの分別、寄付をする

50年の実績を誇る品質の良さ

「SGジョイント」はあらゆる面から研究を重ね開発し、50年以上の実績が示す通り、数々の衛生設備工事でその真価を発揮しています。

SGジョイントの６つの特長

●内面がフラットな為、流れはスムーズです。（M型は除く）
●バンド締めのため、簡単施工、時間短縮によりコストダウンにつながります。
●狭いスペースでの施工が容易になります。
●耐候性、耐熱性、耐酸、耐アルカリに優れています。
●塩ビ管、鋼管、銅管、鋳鉄管など幅広い接続が可能です。
●変位の吸収、防振、防音に優れています。

各種ゴム性能表	比重	耐燃性	最低使用温度	最高使用温度	硬度	引裂抵抗	耐摩耗性	耐日光性	耐酸化性	耐老化性	オイルガソリン
NR	0.93	P	−50	80	30〜90	E	E	P	G	G	P
SBR	0.94	P	−50	80	40〜90	F	G〜E	P	G	VG	P
NBR	1.00	P	−50	120	40〜95	G	G〜E	P	G	E	E
クロロプレン(CR)	1.25	G	−40	110	40〜95	F〜G	G	VG	E	E	G
ブチル	0.90	P	−40	150	40〜95	G	G〜E	VG	E	E	P
エチレン・プロピレン(EPT)	0.86	P	−50	150	30〜90	F	G	G	E	E	P
ハイパロン	1.18	G	−40	160	45〜95	G	G	E	E	E	G
チオコール	1.135	P	−50	120	40〜95	P	P	VG	VG	F	E
シリコン	1.1〜1.6	G	−110	250	40〜85	P	P	E	E	E	P
ウレタン	1.25	G	−50	110	30〜90	G	E	E	VG	E	E
ポリアクリレート	1.09	P	−30	175	35〜100	F〜G	G	E	E	E	G〜E
ポリブタジェン	1.91	P	−100	90	40〜90	E	E	P	G	G	P

E=極めて優秀　VG=非常に良好　G=良好　F=普通　P=劣る　B=悪い　L=低い　VL=非常に低い　EL=極めて低い

SGジョイント一覧

SGジョイントストレートタイプ

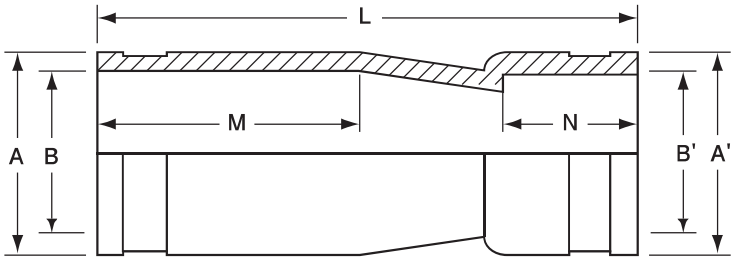

ストレートタイプ寸法表

品名＼記号	A	A'	B	B'	M	N	L	使用パイプ
SG-32A(VP用)	54	54	37	37	70	40	150	30用　VP
SG-32A(SGP用)	54	54	42	42	70	40	150	32用　SGP(32AL加工品)
SG-32AL	54	54	42	42	200	40	300	32用　SGP(30用VP加工可)
SG-40A	59	59	47	47	70	40	150	40用　VP SGP
SG-40AL	59	59	47	47	170	40	250	40用　VP SGP
SG-50A	72	72	60	60	100	50	200	50用　VP SGP
SG-50AL	72	72	60	60	200	50	300	50用　VP SGP
SG-65A	88	88	76	76	100	40	200	65用　VP SGP
SG-65AL	88	88	76	76	150	40	250	65用　VP SGP
SG-80AS	101	101	89	89	60	50	185	75用　VP SGP
SG-80AC	101	101	89	89	150	50	275	75用　VP SGP
SG-100AC	127	127	113	113	120	60	250	100用　VP SGP

SGジョイント偏芯タイプ

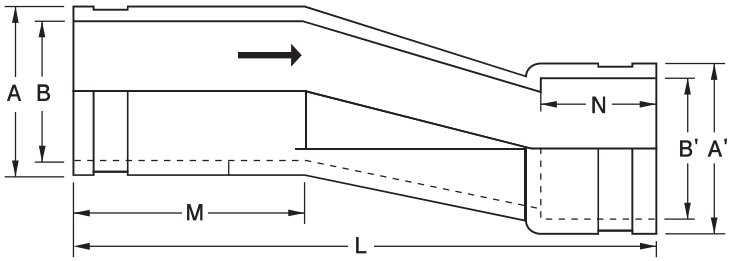

偏芯タイプ寸法表

品名＼記号	A	A'	B	B'	M	N	L	偏芯	用途及び使用パイプ
SG-50BZ	72	72	60	60	50	40	150	15	洗濯機防水パン用、ユニットバス用 50用 VP SGP
SG-50AZS	72	72	60	60	80	40	200	15	
SG-50AZⅡ	72	72	60	60	70	40	200	25	
SG-50AZ	72	72	60	60	100	50	250	25	
SG-80PZ	107	100	89	88	100	40	220	15	ユニットトイレ用、ユニットバス用 75用 VP SGP　M側50カット可
SG-80AZ	101	101	89	89	100	50	275	35	ユニットトイレ用、ユニットバス用 75用 VP SGP
SG-100AZ	127	127	113	113	120	60	275	30	ユニットトイレ用、ユニット配管の結び 100用 VP SGP　M側60カット可

SGジョイントソケットタイプ

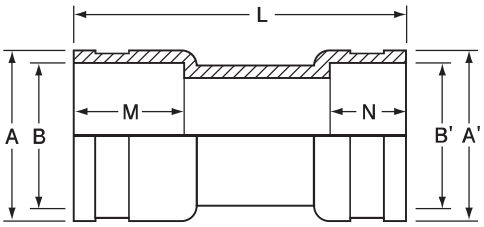

ソケットタイプ寸法表

品名＼記号	A	A'	B	B'	M	N	L	使用パイプ
SG-50B	72	74	60	60	50	35	150	50用 VP SGP
SG-50BR	72	74	60	66	50	35	150	片側50用ソケット×50用 VP SGP
SG-80S	108	101	89	89	40	40	125	75用 VP SGP
SG-80A	105	101	88	88	40	40	140	75用 VP SGP
SG-80F	104	100	88	88	50	40	170	75用 VP SGP
SG-80E	106	102	88	88	50	40	200	75用 VP SGP
SG-80EL	104	100	88	88	50	40	230	75用 VP SGP
SG-100A	130	130	114	114	50	50	300	100用 VP SGP

※75用は、ご注文時に納期確認下さい。

SGジョイントエルボタイプ

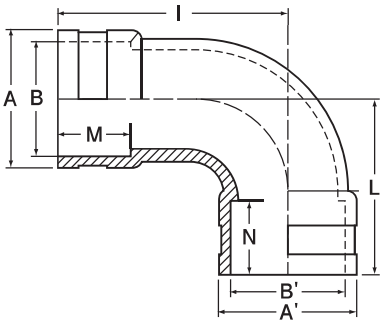

90°エルボタイプ寸法表

品名＼記号	A	A'	B	B'	M	N	I	L	使用パイプ
SG-25BLA	51	43	31	31	40	40	95	78	25用　VP
SG-40BLS	59	59	47	47	40	24	100	50	40用　VP SGP
SG-40BLA	57	57	47	47	50	42	120	90	40用　VP SGP
SG-50BLA	72	72	60	60	38	38	120	90	50用　VP SGP
SG-50BLB	72	72	60	60	70	40	140	90	50用　VP SGP　M側30カット可
SG-50BLL	72	72	60	60	70	40	215	100	50用　VP SGP　M側30カット可
SG-65BLA	88	88	76	76	100	40	200	105	65用　VP SGP　M側50カット可
SG-80BLSK	100	104	88	88	33	33	90	73	75用　VP SGP
SG-80BLEK	100	106	88	88	40	40	120	120	75用　VP SGP
SG-80BLCK	100	106	88	88	40	40	150	120	75用　VP SGP
SG-80BLACK	100	106	88	88	40	40	200	120	75用　VP SGP
SG-80BLBK	100	106	88	88	40	40	300	120	75用　VP SGP　※受注生産品
SG-80BLLK	100	106	88	88	40	40	400	120	75用　VP SGP　※受注生産品
SG-100BLA	130	130	114	114	110	50	200	130	100用　VP SGP　M側50カット可
SG-100BLS	130	130	114	114	80	50	150	120	100用　VP SGP　M側30カット可

※M側カット可の商品以外は、両側ソケット受け口になります。
両側ソケット受け口の商品は、上流(一次側)、下流(二次側)の指定はございません。
受注生産品につきましては、ご注文時に納期を確認下さい。

SGジョイント45°エルボタイプ

意匠登録取得済み

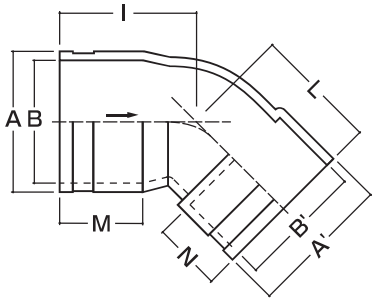

45°エルボタイプ寸法表

品名＼記号	A	A'	B	B'	M	N	I	L	使用パイプ
SG-50VL	72	72	60	60	50	50	90	90	50用　VP　SGP
SG-80VL	101	101	89	89	60	50	100	90	75用　VP　SGP

※50VLは、両側ソケット受け口になります。

SGジョイントMタイプ

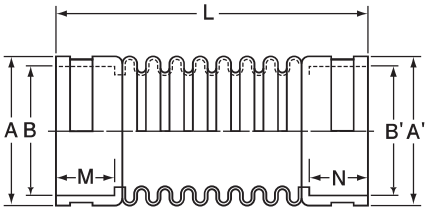

Mタイプ(ジャバラ)寸法表

品名＼記号	A	A'	B	B'	M	N	L	使用パイプ
SG-40M	59	59	47	47	40	40	200	40用　VP SGP
SG-50M	70	70	60	60	40	40	200	50用　VP SGP
SG-80M	100	100	89	89	40	40	210	75用　VP SGP
SG-80ML	106	101	89	89	45	40	270	75用　VP SGP
SG-100M	126	126	114	114	44	44	250	100用　VP SGP
SG-200M	247	236	227	216	50	50	270	200用ソケット×200用VP SGP（両側VP SGP加工可）

※内面もジャバラになります。

SGジョイントアダプター

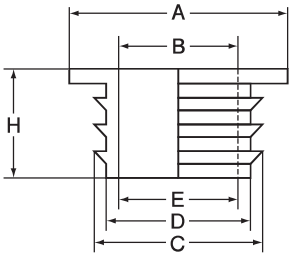

アダプター寸法表

品名＼記号	A	B	C	D	E	H	用途　使用パイプ
SG-2530	45	25	35	30	24	18	手洗器　25P×VP30
SG-2540	52	25	43	36	32	22	手洗器　25P×VP40（SG-2530+SG-32B）
SG-32B	52	32	43	36	32	20	洗面器　32P×VP40（Sトラップ用）
SG-32C	56	32	44.5	38	30	20	洗面器　32P×VU40（Pトラップ用）
SG-3250	70	32	52	45	37	38.5	32P×VP50（SG-32B+SG-3850）
SG-3850	70	38	52	45	37	35	38P×VP50
SG-6540	80	48	70	53	43	42	40×65 VP SGP　※受注生産品

SGジョイント片側銅管タイプ

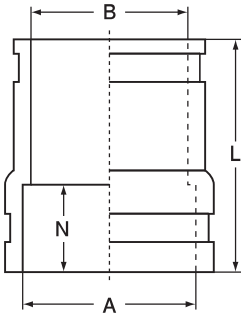

片側銅管タイプ寸法表

品名＼記号	A	B	N	L
SG-50C	60	52	29	80
SG-50U	60	52	50	200
SG-65CL	76	66	50	410
SG-80U	88	78	50	200
SG-100U	114	100	50	240

SG-4065

●40用 VP SGP × 65用 VP SGP

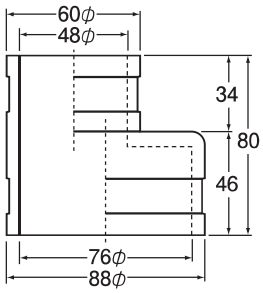

※ご注文時、在庫確認下さい。

SG-50BLX

●50用 VP SGP

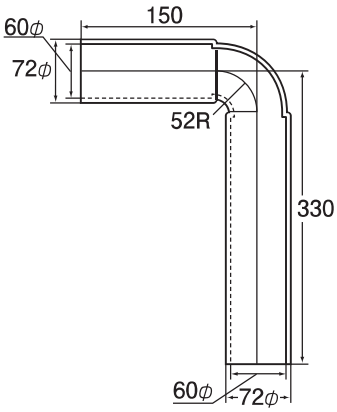

※ご注文時、在庫確認下さい。

SGジョイント筒型タイプ

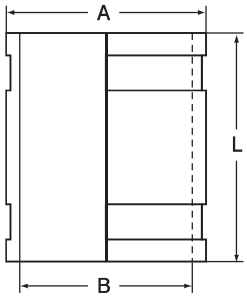

筒型タイプ寸法表

品名＼記号	A	B	L
SG-50BX	72	60	130
SG-65B	88	76	100
SG-80B	100	88	120
SG-100B	130	114	100～400
SG-125B	160	140	200～500
SG-150B	185	165	200～500
SG-200B	236	216	300
SG-250B	290	267	400

※100B以上バンド溝ナシ。
100B～150Bは、L寸内で長さをご指定下さい。
挿入長さは、現場の状況に合わせ、しっかりとバンドがかかる位置で調整して下さい。

SG-80W

●75用 VP SGP

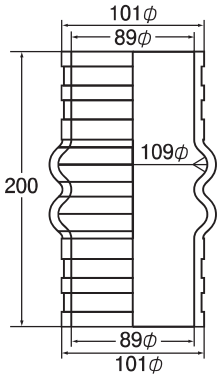

※ご注文時、在庫確認下さい。

SG-80BLX

●75用 VP SGP

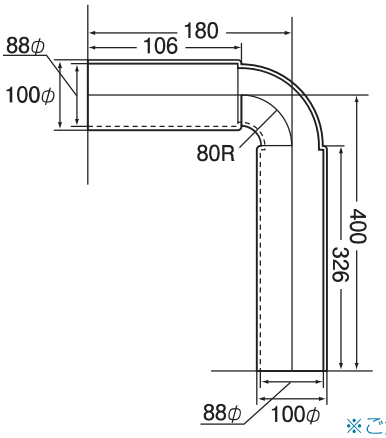

※ご注文時、在庫確認下さい。

SGゴムプレート 実用新案取得済み

※ご注文時に色の指定をお願いします。（白・黒）

配管時に開けた穴を目隠しする時に使用します。
このSG ゴムプレートは、集合住宅を多く手がける施工業者様より提案を受けて、当社の技術とノウハウを生かして開発されました。

特長

- パイプとプレートの間に隙間ができない。
- 両面テープ付きでコーキング作業不要。
- 仕上がりがきれい。
- 耐熱性に優れている。
- ハサミなどで簡単にきれる。
- パイプの振動を床に伝えない。

注意事項

- 横に引っ張って取り付けないでください。
- パイプとの隙間が無いことを確認してください。
- 接着面にホコリ等無いようにクリーニング後に取り付けてください。
- 両面テープ部分が浮かないようにしてください。
- パイプの応力がかからないように取り付けてください。
- 予告なしに仕様が変更することがあります。

＊ 施工不良等による事故、破損については当社として責任を負いかねます。

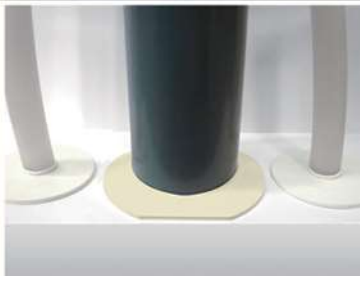

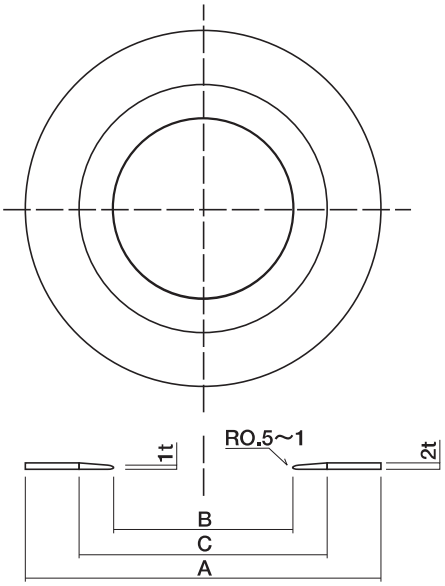

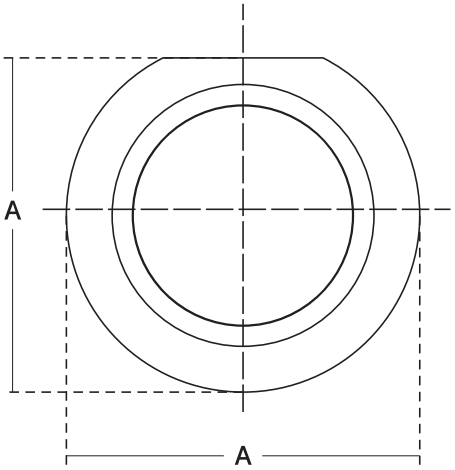

85φ U

SGゴムプレート寸法表

品名＼記号	A	B	C	用途／使用パイプ
SG-ゴムプレート 50φ M	50	11	30	パイプ外径13　ポリエチレン管10
SG-ゴムプレート 52φ I	52	26	40	パイプ外径27～30 20SGP ポリエチレン管20 ワン座内に納まります
SG-ゴムプレート 60φ P	60	13	38	パイプ外径17～22 VP13·16 SGP15 ポリエチレン管13～16
SG-ゴムプレート 60φ P2	60	16	38	パイプ外径18～24（遮熱管·サヤ管）
SG-ゴムプレート 70φ C	70	22	46	パイプ外径25～34 20·25VP SGP ポリエチレン管20 サヤ管22～28
SG-ゴムプレート 80φ W	80	13	40	パイプ外径17～22 VP13·16 SGP15 ポリエチレン管13～16
SG-ゴムプレート 80φ S	80	34	60	30VP·32SGP 40VP用アダプター
SG-ゴムプレート 90φ G	90	43	68	40VP·SGP
SG-ゴムプレート100φ H	100	55	77	50VP·SGP
SG-ゴムプレート 85φ U	85X90	56	67	50VP·SGP ＊U型タイプ 意匠登録取得済
SG-ゴムプレート100φ D	100	45	71	40VP·SGP ＊注文前に在庫確認下さい。
SG-ゴムプレート120φ K	120	57	83	50VP·SGP ＊注文前に在庫確認下さい。

※選定方法は、パイプ外径より、B寸法が小さいものをお選び下さい。
※サヤ管は、ジャバラのくぼみにかかるサイズを選定して下さい。

SGサニタリー用カバー

※ご注文時に色の指定をお願い致します。（白・アイボリー）

耐火二層管の外径に合わせた寸法に加工可能です。メーカーにより耐火二層管の外径寸法が異なります。
外径寸法をお知らせ下さい。

SG-80カバーA

●使用パイプ：VP75　SGP75　耐火二層管

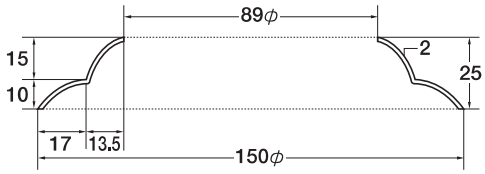

SG-80カバーAL

●使用パイプ：VP75　SGP75　耐火二層管

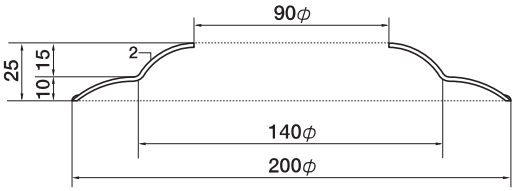

SG-80カバーAH

●使用パイプ：VP75　SGP75　耐火二層管

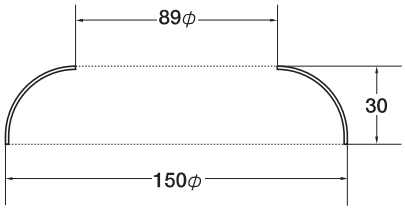

SG-80カバーB

●使用パイプ：VP75　SGP75　耐火二層管

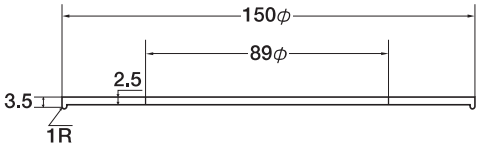

SG-80カバーAM

●使用パイプ：VP75　SGP75　耐火二層管　排水用鋳鉄管75

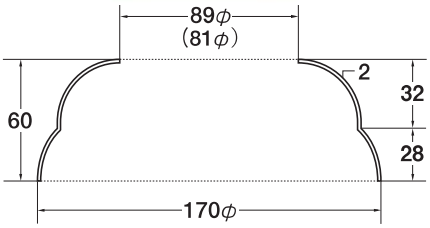

＊ AM·AMSの内径は、75VP·SGP用ですが、
排水用鋳鉄管75（81φ）にも使用できます。

SG-80カバーAMS

●使用パイプ：VP75　SGP75　耐火二層管　排水用鋳鉄管75

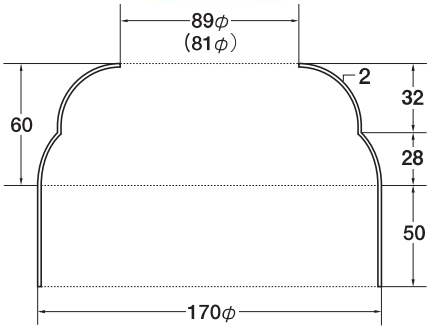

SG雨トイカバー（後付けタイプ）

※ご注文時に色の指定をお願い致します。（シルバーアイボリー・グレー）

雨とい工事でのコーキングの代用として
開発した SG 雨トイカバーです。

特長

・配管施工後に装着が可能
・取り付けが簡単
・見栄えが良い
・耐候、耐熱に優れる材料で安心して使用できる
・内径で固定する為、芯ずれに対応しやすい
・後付けなのでパイプに傷がつきにくい
・天井に設置可能

施工方法

打ち込みパイプにセットし両手で押さえながら、
片方づつフックが穴に入るまで差し込んで下さい。
一度設置すると外れません。

SG雨トイカバー寸法表

品名＼記号	A	B	C	D	L	N
50-75用	100	61	60	94	28.5	20
75-100用	125	90	89	117	28.5	20
100-125用	151	115	114	144	28.5	20
125-150用	176	141	140	170	33.5	25

※施工前に床側のパイプ飲み込みをご確認下さい。

仕様図

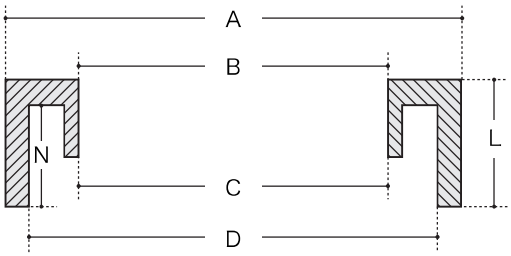

設置図

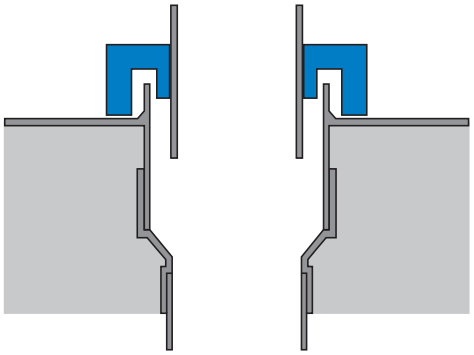

SG雨トイカバーの一般材料との耐候性比較

・シルバーアイボリー

	0 時間	200 時間	500 時間	1000 時間
弊社材料				
一般品				

・グレー

	0 時間	200 時間	500 時間	1000 時間
弊社材料				
一般品				

※社内規格の促進耐候性試験の結果です。
試験片を撮影したものを印刷してある為、実際の色見と異なります。

SG雨トイカバー使用上の注意

・施工の際に製品に指をはさまないように注意して下さい。
・パイプサイズに合った商品をご使用下さい。
・一度施工すると取り外しは困難になります。取り外した場合は再利用できません。
・打込みパイプから浮いた状態で差し込むと、下ろす際にパイプに傷が付く恐れがあります。
・塩ビ用接着剤の使用もできますが、はみ出し、垂れなどの仕上がりの良し悪しはご自身でご確認下さい。
・塩ビ製品に影響を与える薬剤が付着しない様に注意して下さい。
・ツメに無理な負荷が加わる様な施工はお止め下さい。
・当社基準色になります。ご使用のパイプと必ずしも同色とは限りません。
・促進耐候性試験は、製品を保証するものではありません。使用環境によって製品の性能は異なります。
・輸送時は高所から落下、放り投げによる過度な衝撃が加わらないようにして下さい。

満水テスト治具 実用新案取得済み

キッチン用満水テスト治具は、簡易な検査キットです。

※パイプは、お客様でご用意ください。ソケット部口径は、VP・VU40 用となります。

特長

○簡単、置くだけで手間いらず。
○ディスポーザ付きでも干渉せずに使用できる。(外径 180φ以下)
○排水口付きなので、オーバーフローの心配がない。
○水量の高さが、現場によって加工できる。(任意サイズでのカット)※お客様で寸法カット
○テスト後に水を抜く際に、腕が濡れない。
○軽量、組立式なので、分解してコンパクトに保管持ち運びができる。

注意事項

※キッチン排水口との隙間ができないように、中央部を高くして底板にフィットするようにセットしてください。
※火で炙ったり、乱雑なご使用はお控え下さい。ゴムが折れ曲がらないようにして下さい。
※ゴム円盤を抜け防止リングの間に、確実にセットしてある事を確認して下さい。
※ソケット受け口はパイプが抜き差しできるようにしてあります。
　使用時は確実に挿入して下さい。
　また、最後まで差し込めませんので、無理に挿入しないで下さい。
※施工不良等による事故、損壊については当社として責任を負いかねます。

SGジョイント ディスポーザ用

特長

- 流れがスムーズである。
- 耐振性に優れている。
- 作業が簡単である。
- 耐熱性に優れている。
- メーカー各社の機器に対応出来る。
- 実績がある。

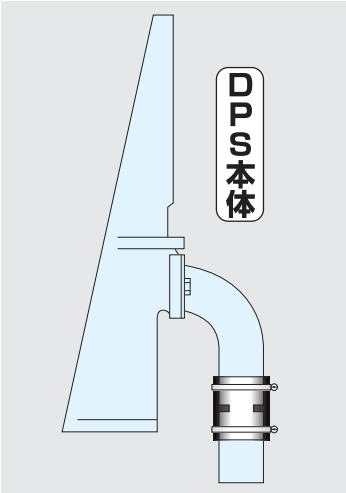

ストレート型

1次側: VP-30　2次側: VP-30 ⟶ **SG-38DPS**

1次側: VP-30　2次側: VP-40 ⟶ **SG-3840DP**

1次側: VP-40　2次側: VP-40 ⟶ **SG-40A**

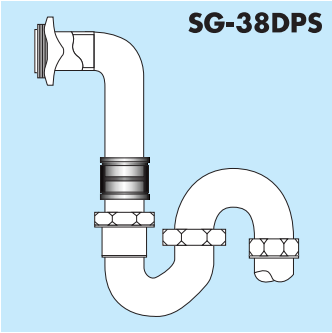

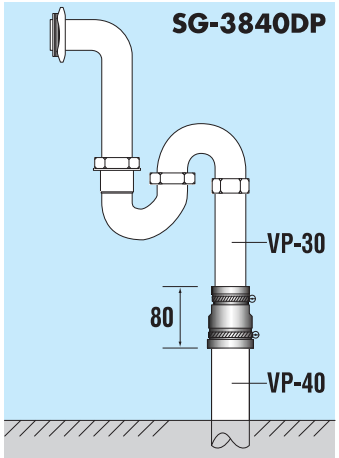

エルボ型

1次側: VP-30　2次側: VP-40 ⟶ **SG-3840BLA**

1次側: VP-40　2次側: VP-40 ⟶ **SG-40BLS**

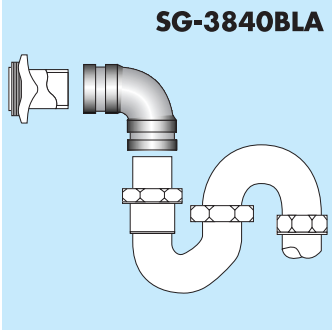

	品　名	L寸法	1次 内径/呑込	2次 内径/呑込	1次 芯寸法	2次 芯寸法
ストレート型	SG-38DPS	80	38/35	38/35	-	-
	SG-3840DP	80	38/40	48/40	-	-
	SG-40A	150	47/40	47/40	-	-
エルボ型	SG-3840BLA	-	38/35	48/40	70	70
	SG-40BLS	-	47/40	47/24	100	50

SG-2150（給水用カバー）

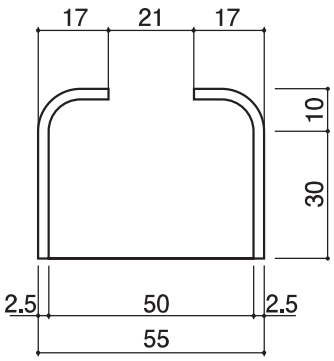

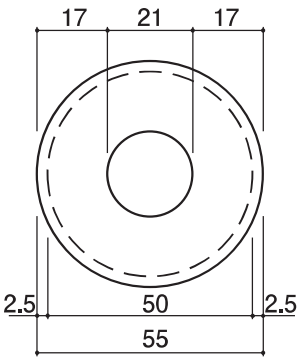

※ゴム製なので、鉄製ワン座による
サビの発生がありません。

エアコン室外ユニット防振装置

従来、コンクリートブロックなどにより設置されていたエアコン室外ユニット機据付工事が容易になりました。
良質な防振ゴムを使用していますので、長期の使用に耐えます。

SO-1 床置型防振ゴム（室外機用）

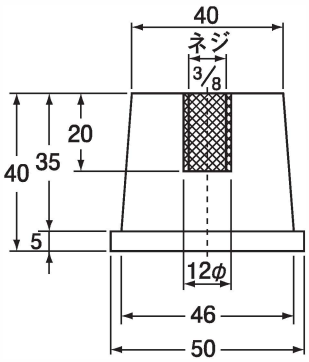

※ボルト、ナットはステンレス製をご使用下さい。

在庫無くなり次第、販売終了

ST-1 天吊型防振ゴム ワッシャー付き

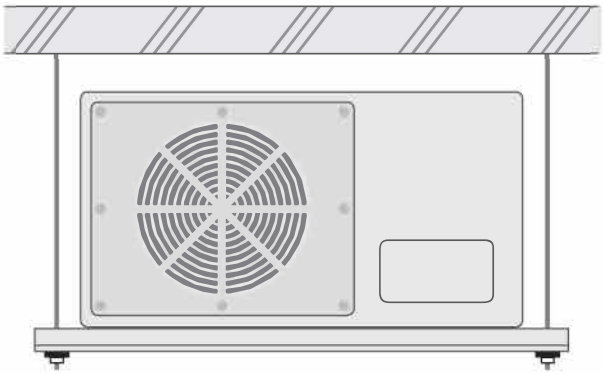

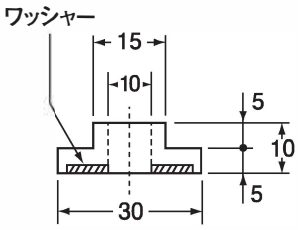

ST-2 天吊型防振ゴム

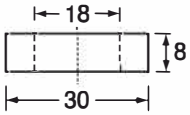

※高さはご相談下さい。

SINCE 1970

SGジョイント施工要領・注意事項

1、挿入パイプの面取り

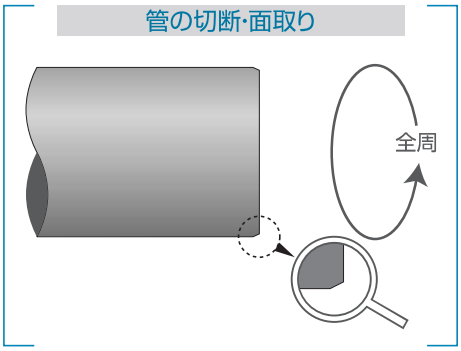

・挿入パイプの端部を内外面とも面取りして下さい。
また、挿入パイプ外面またはSGジョイント内面が、砂や泥で汚れている場合は、これを取り除いてから施工して下さい。

2、挿入パイプの外面に挿入深さをマーキングする。

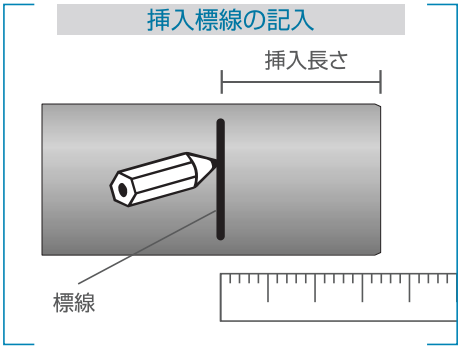

・商品により、パイプの挿入寸法が異なりますので、必ず確認して下さい。
・ヤリトリ部分の挿入深さは、ソケット部分の挿入深さより長く取り、ヤリトリ部分以上は取らないようにしてください。

パイプの挿入長さが浅い、または、挿入長さが深すぎた場合、予期せぬ事故の原因となりますので、ご注意下さい。

3、SGジョイントの挿入

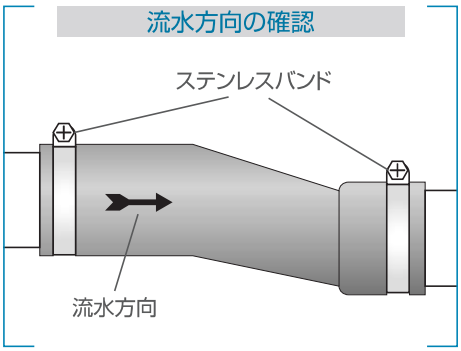

・SGジョイントの流水方向に従いマーキング位置まで、パイプに真直ぐ挿入して下さい。
※両端ソケットタイプ・Mタイプ・筒型は、流水方向がありません。

4、付属ステンレスバンドによる締め込み

・パイプ挿入後、両端に付属されているステンレスバンドを締め、確実に接続して下さい。
但し、ステンレスバンドがめり込む程、締め込まないで下さい。
・塩ビ用接着剤を使用した場合でも必ずステンレスバンドを締めて接続して下さい。
その場合、再度取り外して使用することができなくなります。

5、施工後の通水テスト

・内部にゴミなどがある場合は、確実に取り除いて下さい。流水の妨げになります。

施工例

男子便所ユニット

●ストレート型
SG-50A
SG-50AZ
SG-65A
SG-80AC
SG-80AZ
SG-100AC

●エルボ型
SG-50BLA
SG-65BLA
SG-80BLEK
SG-100BLA

男・女便所共通ユニット

●ストレート型
SG-80AC
SG-80AZ
SG-100A
SG-100AC
SG-100AZ

●エルボ型
SG-80BLEK
SG-80BLACK
SG-100BLA

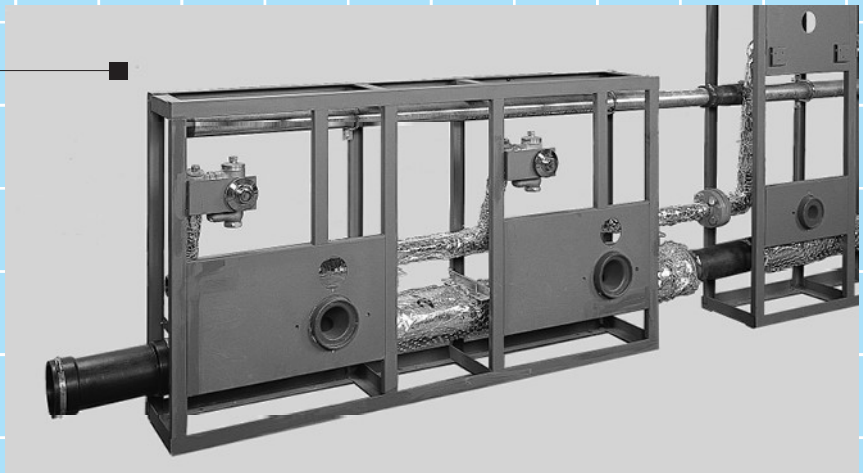

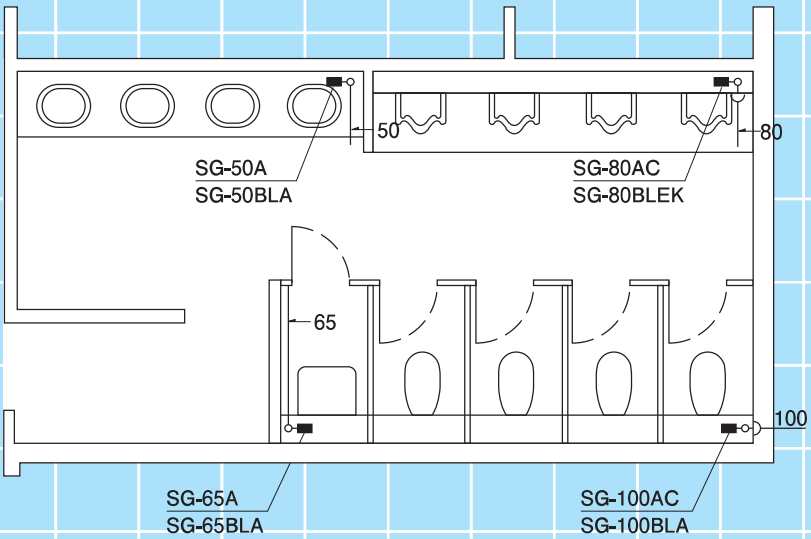

SGジョイント使用上の注意

下記の注意事項に留意してご使用下さい。

○流れ方向(矢印)を間違えないようにして下さい。
○バンドはしっかり締めて下さい。但し、SGジョイント本体にめり込む程締め込まないで下さい。
○偏芯は全長の5%を限度として下さい。(Mタイプ·筒型タイプを除くストレートのみ)
○M型の偏芯は口径の30%を限度として下さい。
○M型の曲げ角度は最大45度とし、90度使用の時はエルボタイプをご使用下さい。
○接続後の通水テストは必ず行って下さい。
○80度以下でご使用下さい。
○屋外での使用は避けて下さい。
○パイプの挿入長さに注意して下さい。
○施工時に釘打ち等による損傷、鋭利なものによる損傷のないようにして下さい。
○一年以上使用されなかった時は、使用時の点検を必ず行って下さい。
○排水、通気以外に使用しないで下さい。
○高濃度の酸、アルカリ、油、薬品を流さないで下さい。
○引っ張った状態での使用、無理な力が加わった状態での使用はやめて下さい。
○保管する際は、直射日光の当たらない冷暗所に物を載せないで保管して下さい。
○日本住宅性能表示基準適合品は、内面が平滑なものをお選び下さい。
○高圧洗浄を行う場合は、御相談下さい。
○各商品項目の寸法、注意事項についても御確認下さい。

施工不良等による事故、損壊については当社として責任を負いかねます。

新着情報はこちらから

株式会社　松栄ゴム
SHOEI GOM CO.,LTD.

〒104-0045　東京都中央区築地7−4−1　内田ビル

TEL.　03-6260-6555
FAX.　03-6260-6556
e-mail　info@shoeigom.co.jp
URL　www.shoeigom.co.jp

*当カタログは予告なく仕様を変更することがあります。あらかじめご了承下さい。